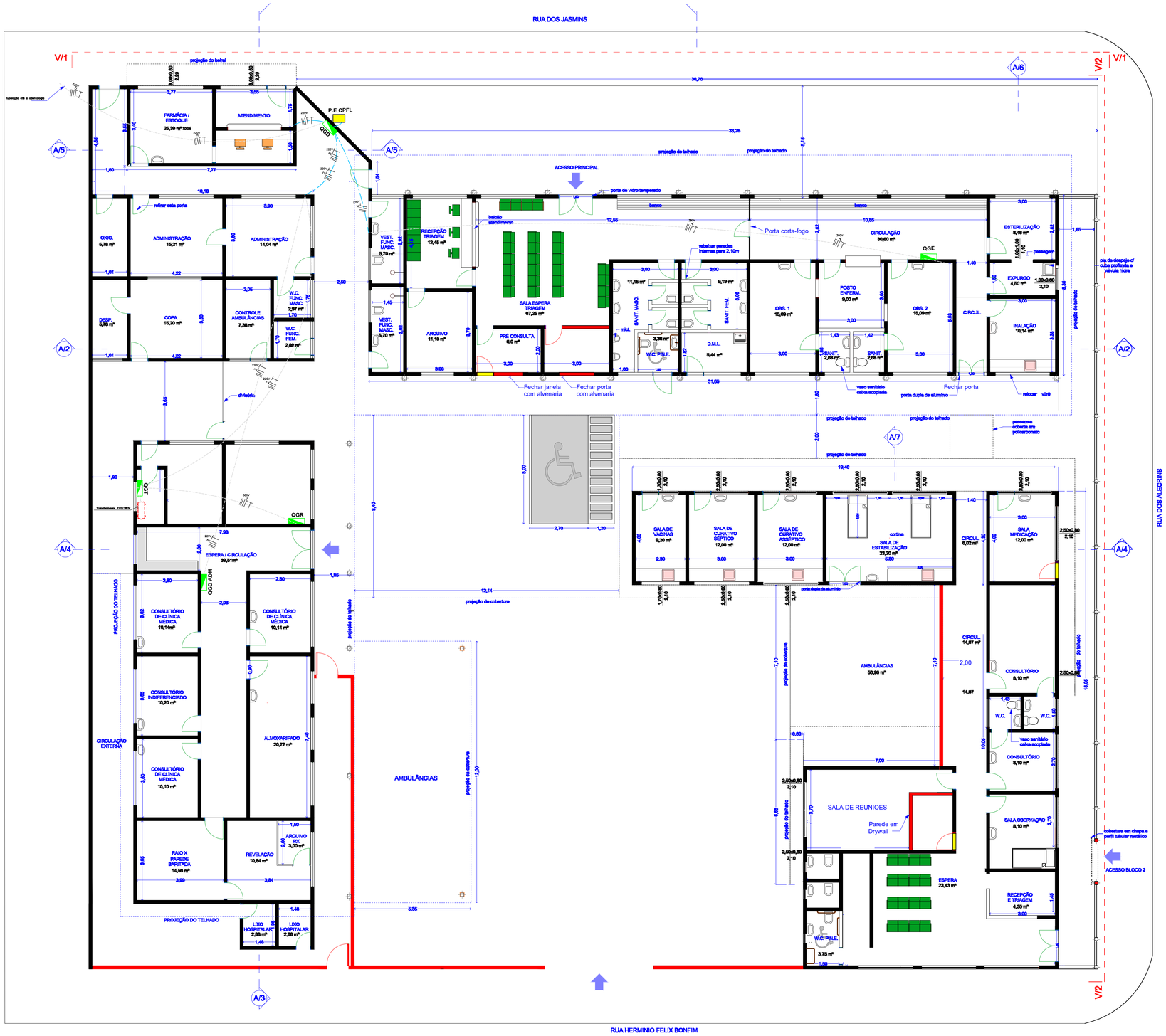

QUADRO GERAL DE DISTRIBUIÇÃO - QGD

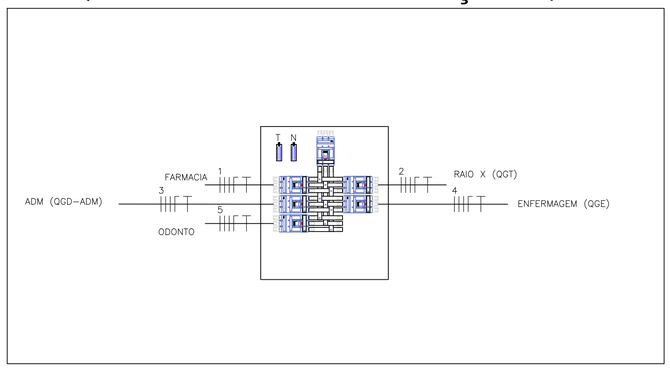

QUADRO GERAL DE TRANFORMADOR - QGT

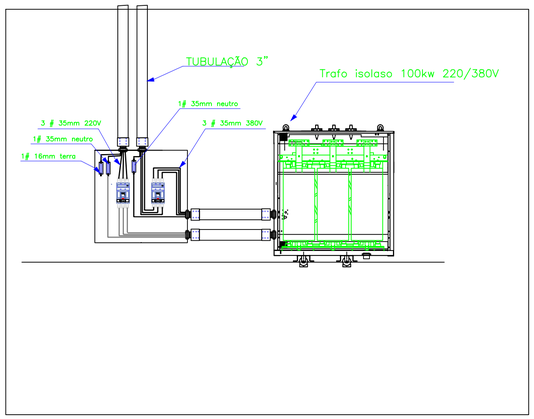

LEGENDA

Eletroduto PVC laje/parede

Eletroduto PVC piso

Retorno, fase, neutro e terra.

PREFEITURA MUNICIPAL DE GUATAPARÁ

TITULO: SISTEMA ELETRICO PARA INSTALAÇÃO DE APARELHO RAIO X

RESPONSÁVEL TÉCNICO:

CLIENTE:

ASSUNTO:

FOLHA: 01

REVISOR: DATA: ESCALA: